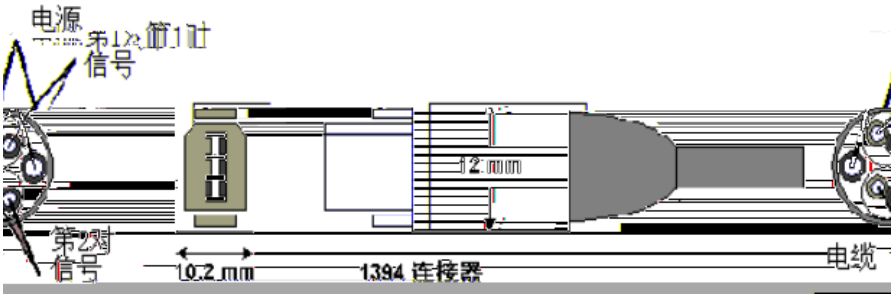
电源
信号
12 mm
第2对
信号
10.2 mm
1394 连接器
电缆

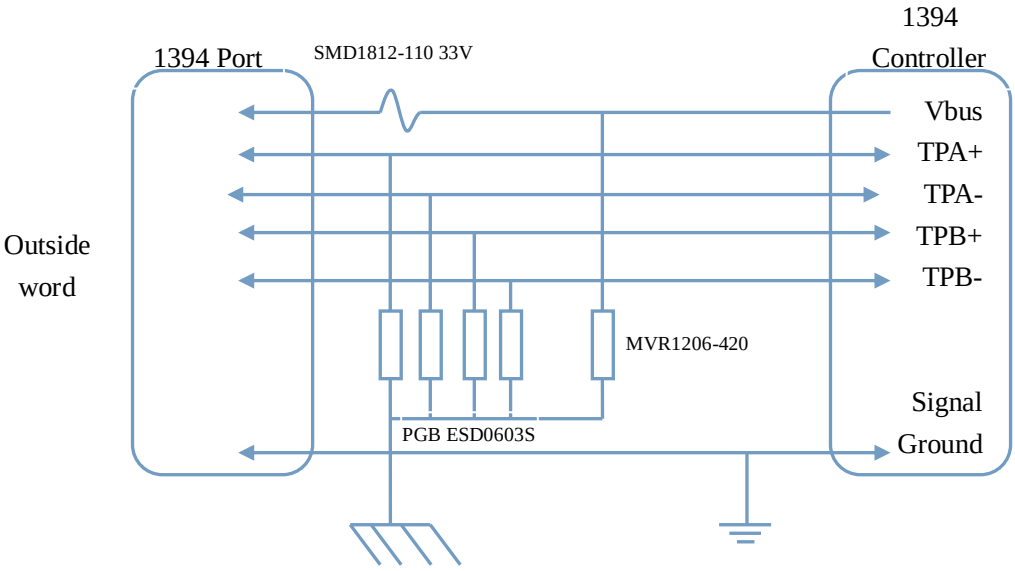
1394 Port
SMD1812-110 33V
1394
Controller
Vbus
TPA+
TPA-
TPB+
TPB-
Outside
word
MVR1206-420
PGB ESD0603S
Signal
Ground